第 12 回透析運動療法研究会
開催趣意書
各種募集要項

〈寄付〉

〈企業展示〉

〈広告掲載〉

改訂-1004

第 12 回透析運動療法研究会事務局

第 12 回透析運動療法研究会 趣意書

謹啓 時下、皆様方におかれましては益々ご清祥のこととお慶び申し上げます。

平素より格別のご高配を賜り、厚くお礼申し上げます。

この度、第 12 回透析運動療法研究会大会長を仰せつかり、2022 年 1 月 30 日(日)東京の両国にあります「国際ファッションセンタービル KFC Hall」で開催することにいたしました。

透析運動療法研究会は、2011 年 2 月に第 1 回研究会が福岡にて開催され、今回で第 12 回を迎えることとなりました。透析患者の高齢化やサルコペニア・フレイルの増加によって透析患者に対する運動療法の重要性は高まり、諸先輩方のご努力により透析患者の運動療法の重要性は広く認知されました。多くの施設で運動療法がおこなわれ始めておりますが、全国で一番多く透析患者の治療に携わっている（リハビリ室を持たない）診療所やクリニックレベルでの運動療法の導入は半数以上が出来ていないのが現状ではないかと思われます。医師のみでなく全ての透析患者に関わる医療従事者が、それぞれの立場で運動に関わらなければ、運動療法を実施していく事に繋がりません。また、高齢化に伴い、十分な食事が出来ていない痩せやエネルギー不足の患者が増加しています。栄養不良状態では、運動療法を開始しても筋蛋白異化に陥ってしまいます。栄養状態が良好でなければ運動療法の効果は出ません。透析患者の元気な身体をつくり健康寿命を伸ばすには、運動と栄養の融合が不可欠である為、第 12 回のテーマを、【多職種協働による楽しい運動～運動と栄養の融合～】といたしました。1 年後の本大会は現地での対面開催が可能となるようスタッフ一同感染の終息を願う毎日です。

本来ならば、運営に関する諸経費は参加費で賄うべきではございますが、本研究会に出来るだけたくさんの透析従事者が参加出来るような参加費とさせて頂いております。この様な状況より皆様方からのご援助に頼らざるを得ない状況でございます。こうした状況をご賢察賜り、誠に恐縮に存じますが多大のご支援ご賛助を賜ります様お願い申し上げます。

末筆ながら、貴社のますますのご発展を心よりお祈り申し上げます。

謹 白

2021 年 1 月吉日

第 12 回透析運動療法研究会

大会長　大山　恵子

医療法人社団つばさ　つばさクリニック院長

概　　要

1.　学会・研究会名及び代表者

第 12 回透析運動療法研究会

大会長　　大山　恵子（医療法人社団つばさ　つばさクリニック　院長）
大会事務局　医療法人社団つばさ　つばさクリニック内

2. 学会・研究会の目的
透析患者の健康寿命の延伸を目的とした運動療法の確立とその普及

3. 学会・研究会の内容
会　　期：2022 年 1 月 30 日（日）
会　　場：国際ファッションセンタービル 3 階 KFC Hall
〒130-0015　東京都墨田区横網 1-6-1
TEL：03-5610-5801
プログラム：
特別講演
教育講演
シンポジウム
実習ワークショップ
ランチョンセミナー
スポンサードセミナー
スイーツセミナー
一般演題　等
※プログラムは予定です

参加人数：約 500 名

4. 開催形式について
現在は現地開催を計画しております。
ただし、今後の新型コロナウィルス感染状況等により開催形式を変更する場合もあります。研究会開催形式変更の場合には、開催趣意書を再提出いたします。

5. 情報開示について
本会は日本製薬工業協会および日本ジェネリック製薬協会「企業活動と医療機関等の関係の透明性ガイドライン」、日本医療機器産業連合会「医療機器業界における医療機関等との透明性ガイドライン」に基づき、「企業活動と医療機関及び医療関係者との関係の透明性に関する指針」に従い、貴社が本会へ支払う寄付金、共催費等、貴社のウェブサイト等を通じて公開されることについて、承諾いたします。

6. 開催実績

		開催地		大会長
第1回	2011年	福岡国際会議場	福岡	松嶋 哲哉
第2回	2012年	福岡国際会議場	福岡	松嶋 哲哉
第3回	2013年	ウィンク愛知	愛知	佐藤 元美
第4回	2014年	東京女子医科大学弥生記念講堂 テーマ： 透析患者に対する運動療法のすすめ	東京	峰島 三千男
第5回	2015年	ホテルエルセラーン大阪 テーマ： 広げよう！みんなの透析運動療法	大阪	庄司 繁市
第6回	2016年	大垣フォーラムホテル テーマ： 手軽なところから始める運動療法	岐阜	松岡 哲平
第7回	2017年	福岡国際会議場 テーマ： 透析運動療法～効果を確実にする工夫は？～	福岡	平松 義博
第8回	2018年	北海道大学学術交流会館 テーマ： 「寝かせきり」にしないために	福岡	伊丹 儀友
第9回	2019年	名古屋国際会議場 テーマ：透析運動療法の普及と実践	愛知	森山 善文
第10回	2020年	郡山ビューホテル/ビッグアイ市民プラザ テーマ：楽しく運動を続けよう	福島	鈴木　一裕
第11回	2021年	Web開催 テーマ：今こそ、健康寿命を延ばす第一歩を	Web	辻本 吉広

［大会事務局］
医療法人社団つばさ　つばさクリニック
〒130-0026 東京都墨田区両国3-21-1 グレイスビル両国3・4F
TEL. 03-5625-0283
E-mail：exercise@tsubasaclinic.jp
URL：http://www.m-toyou.com/etdp12/

［運営事務局］
株式会社メディカル東友　コンベンション事業部
〒243-0012　神奈川県厚木市幸町9-10　第2ファーメルビル2F
TEL：046-220-1705　FAX：046-220-1706
E-mail：etdp12@mtoyou.jp

第12回透析運動療法研究会 収支計画

収入　　（円）

科　目	金　額	備　考
参加費	1,900,000	医師7,000円×100名＝700,000　コメディカル3,000円×400名＝1,200,000
スポンサーセミナー開催費	2,970,000	ランチョンセミナー 770,000円×1社=770,000、550,000円×1社＝550,000 スポンサードセミナー 550,000円×2社＝1,100,000 スイーツセミナー 550,000円×1社＝ 550,000
企業展示	1,375,000	165,000円×5小間＝825,000　110,000円×5小間＝550,000
広告費	1,199,000	表2,表4 165,000円×2社=330,000、表3 110,000円×1社=110,000、 表3対向99,000円×1社＝99,000、表3対向裏88,000円×1社＝88,000 後付1頁 55,000円×4社=220,000、後付1/2頁 33,000円×4社=132,000 HPバナー 110,000円×2社=220,000
寄付・助成金	1,000,000	製薬企業・関連団体他
収　入　合　計	8,444,000	

支出

科　目	金　額	備　考
Ⅰ.学会準備費		
印刷費	1,500,000	封筒、プログラム抄録集（1,100,000円）、ポスター、チラシ、参加証等
ホームページ管理費	500,000	ホームページ作成費（330,000円）、演題処理費
通信費	100,000	
事前打合せ費	100,000	プログラム委員会等
計	2,200,000	
Ⅱ.運営費		
会場費	1,600,000	KFC Hall
機材費	1,400,000	映像機材費、リモート登壇経費等
付帯設備費	1,500,000	会場付帯設備費、展示会場設営、看板等
人件費	250,000	当日運営要員
招請費	600,000	特別講演演者、役割者他
旅費交通費・宿泊費	100,000	事務局・運営スタッフ
会議費	200,000	委員会等
運営費	100,000	スタッフ弁当、記念品等
業務委託費	300,000	運営会社委託費
計	6,050,000	
Ⅲ.事後処理費		
礼状・記録費	50,000	
会計処理費	100,000	
計	150,000	
Ⅳ.予備費	44,000	
支　出　合　計	8,444,000	

〈寄付金募集要項〉

1. 学会名及び代表者

第 12 回透析運動療法研究会

大会長　大山　恵子（医療法人社団つばさ　つばさクリニック　院長）

2. 募金目的

第 12 回透析運動療法研究会開催のため

3. 寄付金の使途

第 12 回透析運動療法研究会開催の準備および運営費用の一部として

4. 募金総額

100 万円

5. 寄付金の振込方法

下記口座までお振り込み下さい。

銀行名：みずほ銀行

支店名：　本所支店（店番：050）

口座番号：（普通）3033658

口座名：第 12 回透析運動療法研究会　大会長　大山恵子

ﾌﾘｶﾞﾅ：ﾀﾞｲ 12 ｶｲﾄｳｾｷｳﾝﾄﾞｳﾘｮｳﾎｳｹﾝｷｭｳｶｲ ﾀｲｶｲﾁｮｳ ｵｵﾔﾏｹｲｺ

6. 募金募集期間

2021 年 2 月 1 日（月）～2022 年 1 月 31 日（月）

7. 税法上の取扱いについて

第 12 回透析運動療法研究会では免税措置はありません。

＊寄付金を個人負担費用（懇親会等の飲食、役割者以外の旅費等）に使用いたしません。

8. お問い合わせ先

第 12 回透析運動療法研究会運営事務局

〒243-0012　神奈川県厚木市幸町 9-10　第 2 ファーメルビル 2F

（株）メディカル東友　コンベンション事業部

TEL：046-220-1705　FAX：046-220-1706

E-mail：etdp12@mtoyou.jp

＜企業展示募集要項＞

1. 実施期間（予定）
   2022 年 1 月 30 日（日）
   ［搬入］ 1 月 29 日（土） 午後
   ［展示］ 1 月 30 日（日） 9：00～16:00
   ［搬出］ 1 月 30 日（日）16：00～17：00

2. 展示会場
   国際ファッションセンター3 階　KFC Hall Annex

3. 出展対象
   医薬品、医療機器、検査機器、医療情報機器・システム他

4. 出展料
   A：165,000 円（消費税(10%)込）　B：110,000 円(消費税(10%)込)
   ※特別な機材、電気料などは別途ご請求申し上げます。

5. 小間規格
   ［小間寸法］
   A：
   １小間（間口 1.8m×奥行き 90 ㎝×高さ制限 2.1m）
   展示台（会議机：W1.8m×D90 ㎝×H70 ㎝）白布付、椅子
   ※設備・サイズ等は現時点での予定です

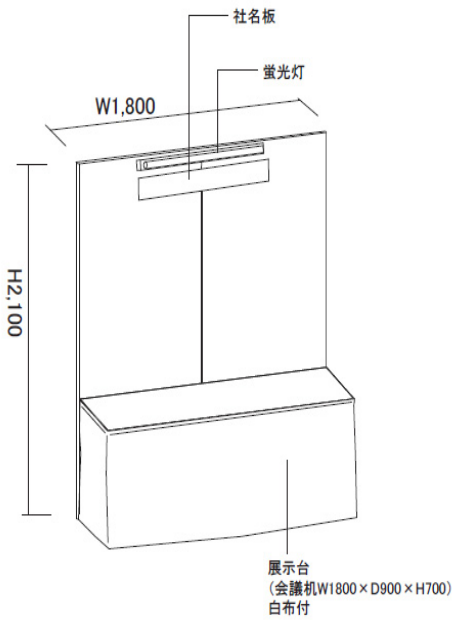

B：
１小間（間口 1.8m×奥行き 90 cm）
展示台（会議机：W1.8m×D90 cm×H70 cm）白布付、椅子
＊バックパネル、社名板は付きません。

6. 募集小間数
A：5 小間予定　B：5 小間予定

7. 小間割
出展申し込み受け付け後、出展物の種類、形状、小間数等を考慮のうえ、研究会にて決定いたします。

8. 出展物
上記出展対象に記載された範囲内、および研究会の許可するものとします。

9. 薬事法未承認品
運営事務局までご相談ください。

10. 出展マニュアル
2021 年 12 月下旬頃までに小間割、搬入、装飾、管理等についての詳細をご連絡します。
什器、照明機器等のリースも併せてご案内します。

11. 本研究会への参加資格
出展者に対しては講演会場および関連プログラムへの参加資格はありません。会議プログラムに参加希望の方は別途参加登録をお願いいたします。ただし、展示会場内への出展者の入場制限はありません。当日、出展者証をお渡しいたします。

12. 申込方法
企業展示出展申込書に必要事項を記入のうえ、運営事務局までご送付ください。
出展申込書を確認後、出展料の請求書を発行いたします。

13. 申込期限
2021 年 11 月 26 日（金）　※募集小間数に達し次第募集を締め切ります。

14. 申込のキャンセルについて
申込後のキャンセルは原則として認めません。

15. 出展物販売の禁止
研究会会期中に現金と引き換えに出展物を引き渡すことを禁止いたします。
ただし、事務局の認めたものは、限定的に許可する場合があります。

16. 申込・問い合わせ先
第 12 回透析運動療法研究会運営事務局
〒243-0012　神奈川県厚木市幸町 9-10　第 2 ファーメルビル 2F
（株）メディカル東友　コンベンション事業部
TEL：046-220-1705　FAX：046-220-1706
E-mail：etdp12@mtoyou.jp

〈広告掲載募集要項〉

<u>プログラム抄録集広告</u>

1. 媒体名称
   第 12 回透析運動療法研究会プログラム抄録集

2. 媒体規格
   A4 版

3. 配布対象
   透析運動療法研究会会員、研究会参加者、関係者に配布

4. 制作部数
   600 部(予定)

5. 媒体制作費
   1,100,000 円(予定)　*消費税含む

6. 広告掲載料・広告募集数

表 2（カラー）	165,000 円×1 社
表 3（カラー）	110,000 円×1 社
表 4（カラー）	165,000 円×1 社
表 3 対向（カラー）	99,000 円×1 社
表 3 対向裏（カラー）	88,000 円×1 社
後付 1 頁(モノクロ)	55,000 円×4 社
後付 1/2 頁（モノクロ）	33,000 円×4 社

   ※金額は全て消費税(10%)込みです。
   ※消費税率が変わる場合は金額が変更となります。

   広告掲載料合計：979,000 円

7. 広告原稿
   オフセット印刷につき、印刷用デジタルデータをご支給ください。
   データ形式は Adobe illustrator(CC2017 迄)で制作したアウトライン済み EPS データ。
   画像をご使用の場合は、その画像データ（解像度 350dpi 以上）も添付してください。なお、版下データには、見本となるカンプ（プリントもしくは pdf データ）を添付してください。

8. 申込方法・支払方法
   広告掲載申込書に必要事項を記入のうえ、運営事務局までご送付ください。
   表 2、表 3、表 4、表 3 対向、表 3 対向裏につきましては、先着順とさせていただきます。

   掲載ページ決定後、請求書を発行いたしますので指定の口座にお振込ください。
   <u>請求書が届く前に、お振込をされることはなさらないでください。</u>

9. 申込期限
2021 年 11 月 26 日(金)
※版下締切日も同日といたします。

10. プログラム抄録集発行予定
2022 年 1 月上旬
広告掲載企業には、プログラム抄録集を 1 冊進呈いたします。

ホームページバナー広告

1. 媒体名称
第 12 回透析運動療法研究会　ウェブサイト

2. 広告掲載期間
申込書受領後、準備手続き完了次第掲載開始～2022 年 2 月 28 日（予定）

3. ジャンル
医学系専門サイト

4. ユーザー
医師、研究者、医療関係者　等

5. 主要コンテンツ
学会開催案内、演題募集要項、プログラム、会場案内、宿泊交通案内　等

6. 広告セールス方式
トップページ掲載

7. 広告原稿
ファイル形式：GIF または JPEG
バナーサイズ：左右 194pix×天地 40pix（予定）
※データをメールにて運営事務局までご送付ください。

8. 媒体制作費
330,000 円（税込）［予定］

9. バナー広告掲載料
110,000 円(消費税(10%)込)／1 本あたり

10. 募集数
2 社

11. 申込方法および締切
広告掲載申込書に必要事項を記入のうえ、運営事務局までご送付ください。
申込を確認後、広告掲載料の請求書を発行いたします。
申込締切　2021 年 11 月 26 日(金)

12. 注意事項
以下の点にご注意ください。
①上記料金には、貴社ホームページのリンクを含みます。
②ご希望によりリンク先等を変更することも可能ですが新たに上記料金を申し受けます。

③上記料金には、バナー等の制作費は含みません。
④通期とは、掲載月より開設終了までを指します。
⑤広告内容によって掲載いたしかねる場合もございますのでご了承ください。

13. 広告料のお振込先

銀行名：みずほ銀行
支店名：　本所支店（店番：050）
口座番号：（普通）3033658
口座名：第 12 回透析運動療法研究会　大会長　大山恵子
ﾌﾘｶﾞﾅ：ﾀﾞｲ12ｶｲﾄｳｾｷｳﾝﾄﾞｳﾘｮｳﾎｳｹﾝｷｭｳｶｲ ﾀｲｶｲﾁｮｳ ｵｵﾔﾏｹｲｺ

14. キャンセル

申し込み後の取り消しは、原則としてできません。お支払い済みの広告料の返金は、いたしかねます。予めご了承ください。

15. 申込・問い合わせ先

第 12 回透析運動療法研究会運営事務局
〒243-0012　神奈川県厚木市幸町 9-10　第 2 ファーメルビル 2F
（株）メディカル東友　コンベンション事業部
TEL：046-220-1705　FAX：046-220-1706
E-mail：etdp12@mtoyou.jp

（第 12 回透析運動療法研究会にご寄付下さる方へ ）

返信用

領収書発行の際必要ですので、お手数ですが FAX 046－220－1706 まで必ずご返送の程お願い申し上げます。

寄付申込書

第 12 回透析運動療法研究会　御中

年　　月　　日

第 12 回透析運動療法研究会開催の趣旨に賛同し、
下記金額を寄付金として申し込みます。

金　　円　也

御芳名又は法人名：
（領収書宛名）
謝　辞　掲　載　名：

□　掲　載　不　要

御　住　所：〒

御 担 当 者：
TEL
FAX

振込予定日：

銀行名：みずほ銀行
支店名：　本所支店（店番：050）
口座番号：（普通）3033658
口座名：第 12 回透析運動療法研究会　大会長　大山恵子
ﾌﾘｶﾞﾅ：ﾀﾞｲ 12 ｶｲﾄｳｾｷｳﾝﾄﾞｳﾘｮｳﾎｳｹﾝｷｭｳｶｲ ﾀｲｶｲﾁｮｳ ｵｵﾔﾏｹｲｺ

寄付申込書送付先
〒243-0012　神奈川県厚木市幸町 9-10　第 2 ファーメルビル 2F
（株）メディカル東友　コンベンション事業部
第 12 回透析運動療法研究会 運営事務局
TEL：046-220-1705
FAX：046-220-1706

第 12 回透析運動療法研究会
企業展示申込書

お申込締切り：2021 年 11 月 26 日（金）

運営事務局：㈱メディカル東友　コンベンション事業部　宛
FAX：０４６－２２０－１７０６
E-mail：etdp12@mtoyou.jp

第 12 回透析運動療法研究会に出展を希望し下記の通り申し込みます。

年　　月　　日

貴社名：

部署名：

ご担当者名：

ご住所：〒

電話：　　FAX：

E-mail：

■小間パターン希望　　A：165,000 円（　　）　B：110,000 円（　　）

■申込小間数　　（　　）小間

■展示内容・出展物（予定）

＊寸法、重量、台数も記入してください。電気容量が多い場合等も別途お知らせください。

第 12 回透析運動療法研究会
広告掲載申込書

お申込締切り：2021 年 11 月 26 日(金)

運営事務局：㈱メディカル東友　コンベンション事業部　宛

FAX：０４６－２２０－１７０６

E-mail：etdp12@mtoyou.jp

第 12 回透析運動療法研究会の下記広告掲載申込みをいたします。

年　　月　　日

※いずれかに印を付けてください

□	表 2	カラー	165,000 円（税込）
□	表 3	カラー	110,000 円（税込）
□	表 4	カラー	165,000 円（税込）
□	表 3 対向	カラー	99,000 円（税込）
□	表 3 対向裏	カラー	88,000 円（税込）
□	後付 1 頁	モノクロ	55,000 円（税込）
□	後付 1/2 頁	モノクロ	33,000 円（税込）
□	ホームページバナー		110,000 円（税込）

貴　社　名：＿＿＿＿＿＿＿＿＿＿＿＿＿＿＿＿＿＿＿＿

ご担当者名：＿＿＿＿＿＿＿＿＿＿＿＿＿＿＿＿＿＿＿＿

ご　住　所：〒＿＿＿＿＿＿＿＿＿＿＿＿＿＿＿＿＿＿＿＿

＿＿＿＿＿＿＿＿＿＿＿＿＿＿＿＿＿＿＿＿＿＿＿＿

TEL：＿＿＿＿＿＿＿＿＿＿　　FAX：＿＿＿＿＿＿＿＿＿＿

E-Mail：＿＿＿＿＿＿＿＿＿＿＿＿＿＿＿＿＿＿＿＿